GRANPLE

充電式スライドワークライト　取扱説明書

この度は、充電式スライドワークライトをご購入頂き、誠に有難うございます。ご使用前に必ず取扱説明書をよくお読みいただき正しくご使用ください。
また、お読みになった後は大切に保管してください。

警告

※製品の特性上、長くご使用して頂くためには、約3カ月に1回の充電をしてください。
充電池の経年劣化を和らげます。
※使用後は必ず電源を切ってください。
※不安定な場所ではご使用にならないでください。
※電源コードや電源プラグを破損するようなことはしないでください。
※付属のACアダプタはAC100V用です。
※異常・故障時は直ちに使用を中止し、販売店または弊社サポートセンターにご相談してください。

注意

※光源を直視しないでください。（目を傷める原因となります。）
※お客様自身による分解・改造・修理はしないでください。
※小さなお子様の手に届く場所に置かないでください。
※異常に温度が高くなる場所や直射日光が当たる場所には保管しないでください。
※水やその他の液体には絶対に浸さないでください。
※LEDとバッテリーは交換できません。
※不適切な使用または間違った取扱いの場合は弊社は一切の責任を負いません。

各部の名称

オモテ

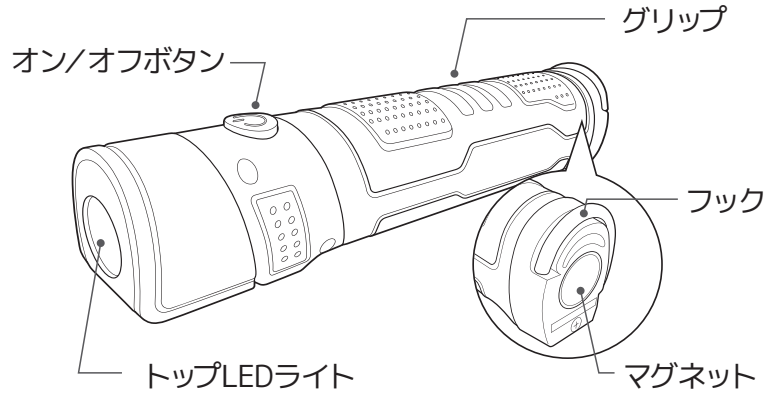

ウラ　スライド状態

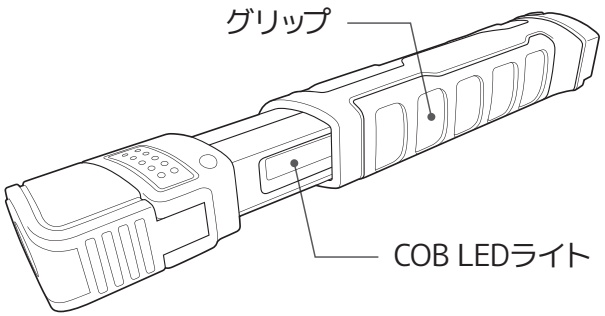

オモテ　スライド状態

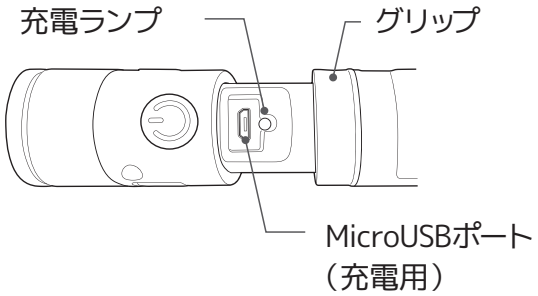

内容物

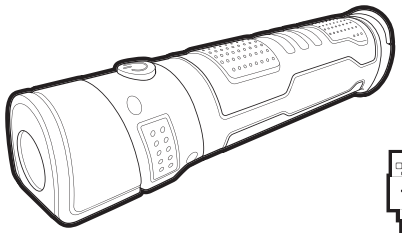

・本体×1

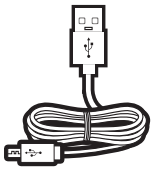

・USBケーブル×1

・ACアダプタ×1

・取扱説明書／保証書

充電の方法

1 グリップをスライドしてMicroUSBポートを出します。

2 付属のUSBケーブルをMicroUSBポート（充電用）に接続し、USBケーブルの反対側をACアダプタのUBSポートに接続します。充電ランプが赤色に点灯し、充電が開始します。

3 フル充電になると充電ランプが緑色点灯になります。

4 充電後は、ケーブルを外し、グリップをスライドして収納してください。

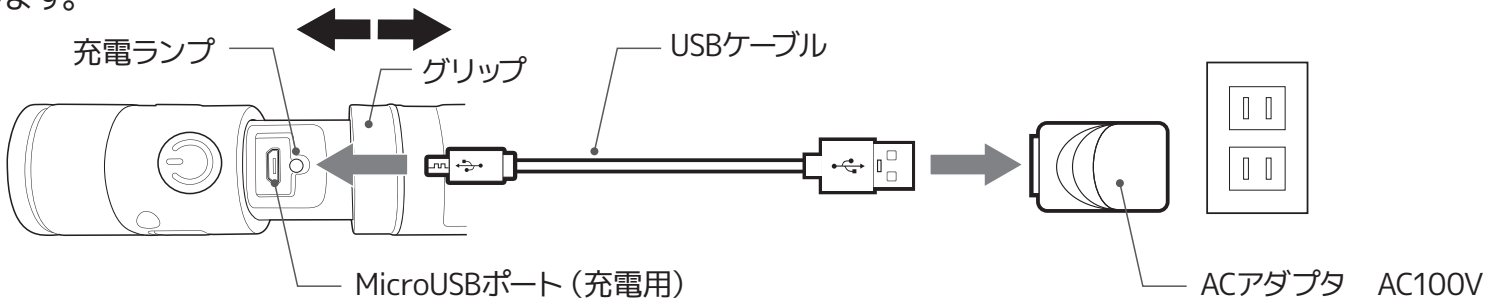

使い方

トップLEDライト

1 **オン／オフボタンを1回押す**と点灯します。

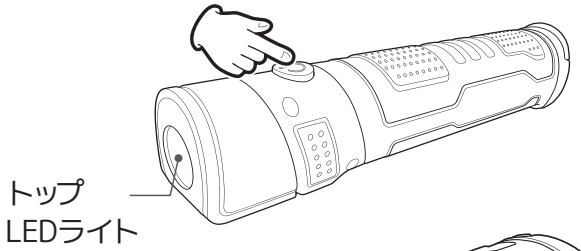

2 **もう一度オン／オフボタンを押すと消灯**します。
トップLEDライトは、**最大90°可動**します。トップLEDライト部分を持ち引き上げてください。

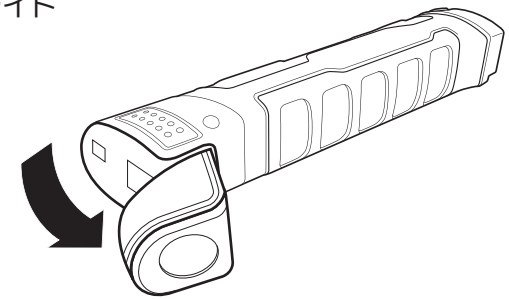

COB LEDライト

※COB LEDとは、単一面発光する大光量のLEDです。LED特有のツブツブ感がなく、ムラのない美しい光を放ちます。放熱効果もアップしており、熱への耐久性も向上しています。

1 **グリップをスライド**させCOB LEDライトを**取り出すとライトが自動に点灯**します。

2 **グリップをスライド**させCOB LEDライトを**収納すると**ライトが消灯します。

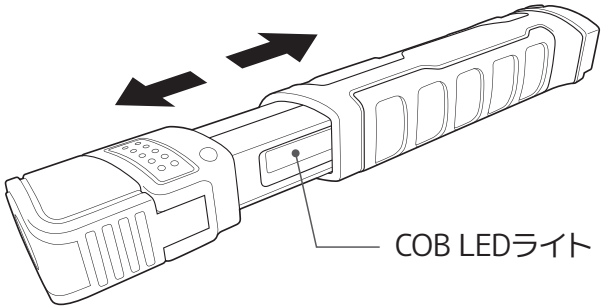

吊りフック

※本製品を保持する強度のみです。過度の荷重を掛けないようにしてください。

フックを引き出すことで、枝などに吊るして使用ができます。

マグネット

底面にはマグネットが付いています。車のボンネットなど、金属に固定して使用ができます。

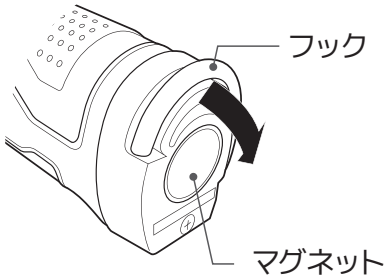

製品仕様

光束	トップLEDライト	50-60Lm
	COB LEDライト	250-300Lm
色温度	6000-8000K	
消費電力	3W COB LED + 1W トップLED	
内蔵電池	リチウムイオンバッテリ　3.7V　1800mAh	
フル充電時間	3.5-4時間	
フル充電で使用可能時間	トップLEDライト	約6時間
	COB LEDライト	約2−2.5時間
外形寸法	約195×43×31mm（延長280mm）	
重量	約180g	
ACアダプタ	100V　50HZ/60HZ　1A	
内容物	本体、ACアダプタ、USBケーブル、取扱説明書（保証書付き）	

※充電・使用時間はあくまでも目安であり、使用状況・環境によって異なる場合がございます。
※製品仕様および外観は、改良のために予告なく変更する場合があります。

お問合せ／修理受付窓口　**株式会社グランプレ【カスタマーサポート】**
0570-020-511（平日 10:00〜12:00 ／ 13:00〜17:00）
HP　http://www.granple.co.jp　Eメール　support@granple.co.jp
〒160-0004　東京都新宿区四谷三丁目2番地2 TRビル6F